STÁVAJÍCÍ STAV (7.1.2016)

VZOROVÝ DETAIL 5.1 a 5.2:
OSAZENÍ VENTILAČNÍHO PRVKU DO VIKÝŘE
ŘEZ M 1:10

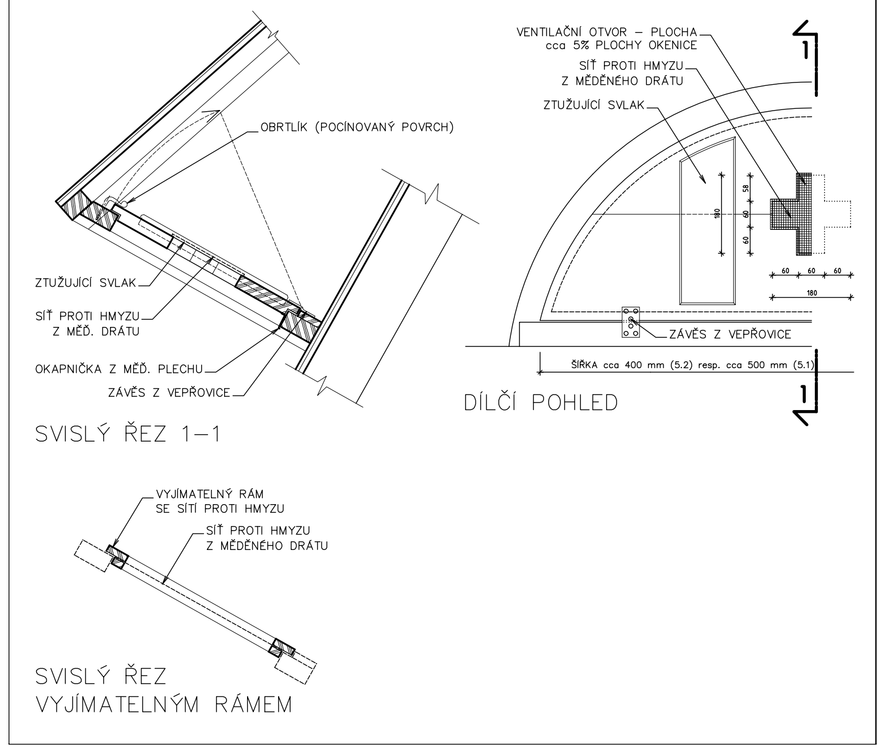

STÁVAJÍCÍ STAV (7.1.2016)

VZOROVÝ DETAIL 5.3:
VENTILACE V SANKTUSNÍKU ŘETĚZOVÝM POHONEM
ŘEZ M 1:20

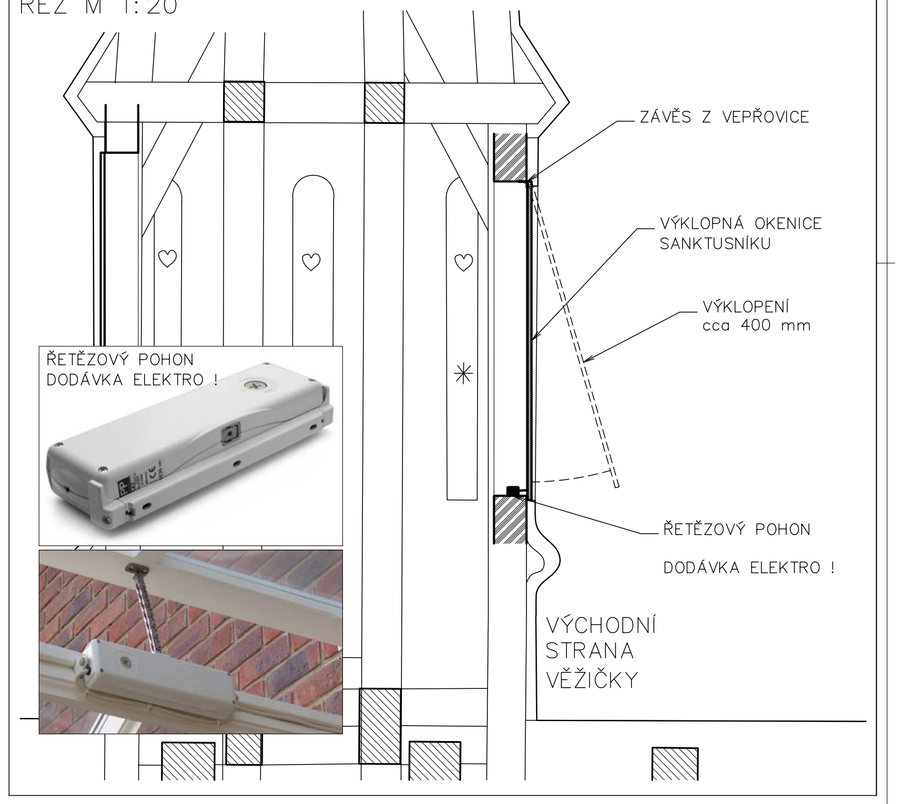

4. Větrací systém kostel – loď
4.1 okna
4.2 otvory do věže
4.3 otvory v klenbě

5. Větrací systém kostel – krov
5.1 větrací vikýřky dolní řada
5.2 větrací vikýřky horní řada
5.3 sanktusní věžička

6. Větrací systém kostel – věž
6.1 dveře
6.2 benátské žaluzie

STABIL
Stabil s.r.o., 603 00 Brno, Hlinky 142c

VEDOUCÍ PROJEKTANT: Ing. Petr Daniel

Ing. Jan Červenák
V Chaloupkách 31, 19800 Praha 9
IČO: 12268542
tel. 284822535, fax. 284822539
e-mail: cervenak.tp@gmail.com

OBJEDNAVATEL	Římskokatolická farnost Doubravník	ODP. PROJEKT.	Ing. Jan Červenák
		ODP. DIAGNOST.	Ing. Jan Červenák
		ZPRAC. DOKUM.	Ing. Vladimír Nagel MgA. Matěj Jakoubek Iva Mzyková
AKCE	Revitalizace kostela Povýšení sv. Kříže v Doubravníku	STUPEŇ DPP	
VÝKRES	ODVĚTRÁNÍ POHLED NA JV STĚNU	FORM. 8xA4 MĚŘ. 1:100 DATUM 12.2016	D.1.1.1.g1 ČÍSLO VÝKRESU